20 188 000 **ALLURE СМЕСИТЕЛЬ ДЛЯ РАКОВИНЫ НА ТРИ ОТВЕРСТИЯ, DN 15**
M-SIZE

ОПИСАНИЕ ПРОДУКТА

- с длинными рукоятками
- металлическая розетка
- керамические вентили 1/2", 90°
- **GROHE StarLight** хромированное покрытие поверхности
- ограничитель расхода 8 л/мин
- излив с аэратором
- усиленная гибкая подводка между центральным корпусом и боковыми вентилями
- сливной гарнитур 1 1/4"

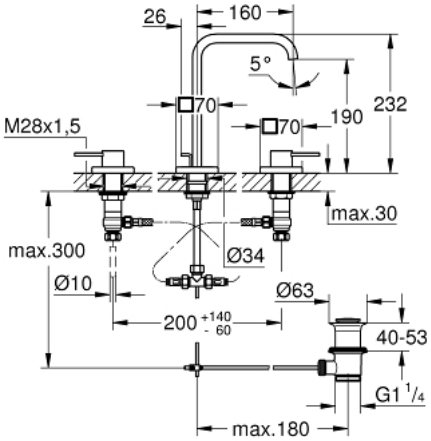

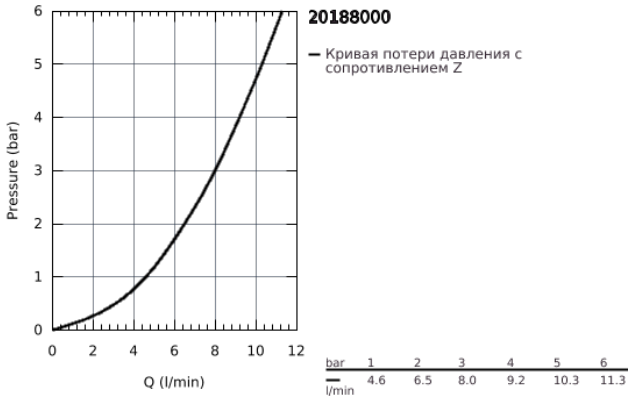

20 188 000 **ALLURE СМЕСИТЕЛЬ ДЛЯ РАКОВИНЫ НА ТРИ ОТВЕРСТИЯ, DN 15 M-SIZE**

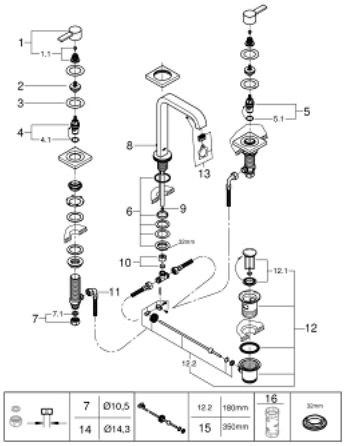

ЗАПАСНЫЕ ЧАСТИ

1: Рычаг (Order-nr. 48043000)

1.1: Крепление рукоятки (Order-nr. 45186000)

2: Удлинение шпинделя (Order-nr. 48045000)

3: Накидное кольцо (Order-nr. 48047000)

4: Керамический вентиль 1/2" (Order-nr. 45882000)

4.1: О-кольцо Ø18,2 x Ø1,7 (Order-nr. 0392400M)

5: Керамический вентиль 1/2" (Order-nr. 45883000)

5.1: О-кольцо Ø18,2 x Ø1,7 (Order-nr. 0392400M)

6: Обратное резьбовое соединениеM28 x 1,5 (Order-nr. 45025000)

7: Резьбовое соединение 1/2" (Order-nr. 1290100M)

7.1: Уплотнение Ø18,5 x Ø12 x 2 (Order-nr. 0138900M)

8: Тяга (Order-nr. 65196000)

9: Ограничитель потока (Order-nr. 46324000)

10: Резьбовое соединение 3/8 x Ø10 (Order-nr. 12914000)

11: Подсоединительный шланг (Order-nr. 45704000)

12: Сливной гарнитур 1 1/4" (Order-nr. 28910000)

12.1: Пробка (Order-nr. 07182000)

12.2: Эксцентриковая тяга (Order-nr. 07052000)

13: Аэратор (Order-nr. 13220000)

14: Накидная гайка 1/2x Ø14,5 (Order-nr. 1290200M)*

15: Эксцентриковая тяга (Order-nr. 07341000)*

16: Ключ (Order-nr. 19332000)*

* Optional accessories